Karta techniczna
RO-650-ULX

Dane techniczne **RO-650-ULX (lewa)**

Rodzaj wymiennika			wymiennik standardowy
Punkt nominalny	Wydajność	m³/h	50
	Spręż dyspozycyjny	Pa	186
Punkt odniesienia	Wydajność/Spręż	m³/h / Pa	497/50
	Sprawność odzysku ciepła	%	82,9
	Poziom mocy akustycznej L_{WA}	dB(A)	47
Klasa energetyczna			B / A
Napięcie / Faza / Częstotliwość		V/Φ/Hz	~230/1/50
Maksymalne natężenie prądu (bez nagrzewnicy)		A	2,7
Moc wentylatorów (razem)		W	340
Moc nagrzewnicy wtórnej		W	opcja
Filtry		mm	kasetowe M5, 700x200x50
Masa		kg	80
Wymiary (szerokość / wysokość / głębokość)		mm	825/825/760
Króćce przyłączeniowe		mm	Φ200
Sterowanie standard / opcja		VENTMATIKA	RCW (Mono) / 3S (dotykowy)
Sterowanie przez internet opcja do:		VENTMATIKA	Ekozefir Mobile

Sprawność zgodnie z Rozporządzeniem KE nr 1254/2014, z dnia 11.07.2014 (ΔT = 13 °C, bez kondensacji)

Klasa B dla sterowania ręcznego, czasowego i centralnego wg zapotrzebowania, A dla lokalnego wg zapotrzebowania

Rysunki techniczne **RO-650-ULX (lewa)**

Widok z góry

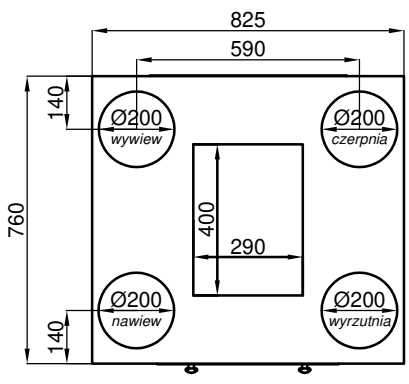

Widok z przodu

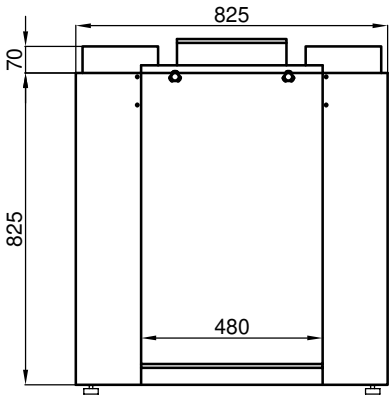

Widok z prawej

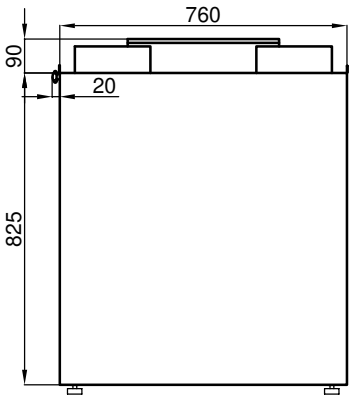

EkoZefir

Karta techniczna

RO-650-ULX

Charakterystyka przepływu

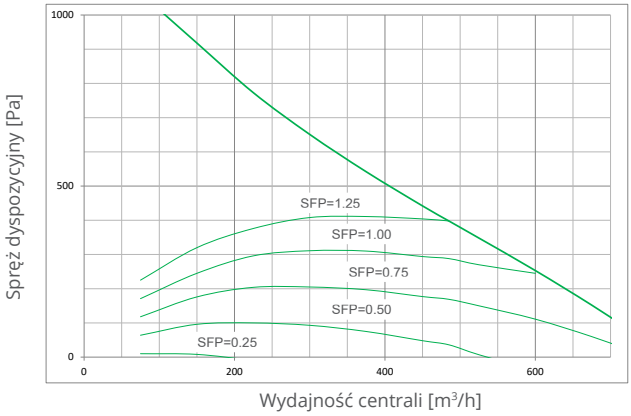

Sprawność odzysku

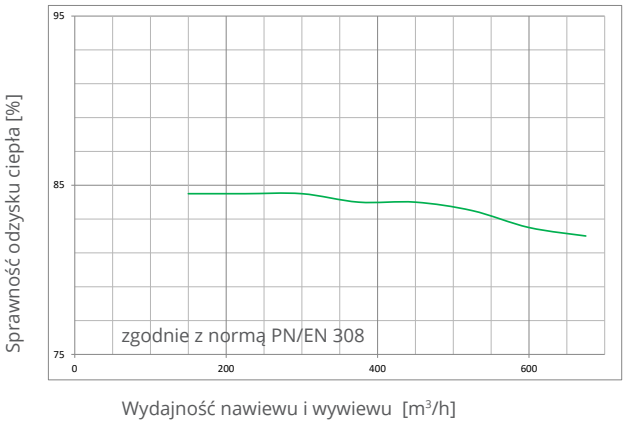

SFP - właściwa moc wentylatora w centrali. Aby przeliczyć to na moc **pobieraną przez wentylator należy skorzystać ze wzoru:**

$$P = SFP \times \frac{V}{3,6} \ [W]$$

P - moc pobierana przez wentylator [W]
SFP - odczytana wartość z wykresu [kW/(m³/s)]
V - strumień objętości powietrza [m³/h]

Schemat wersji wykonania **RO-650-UP(L)X**

Ekozefir HomeLine2
RO-(...)-UPX

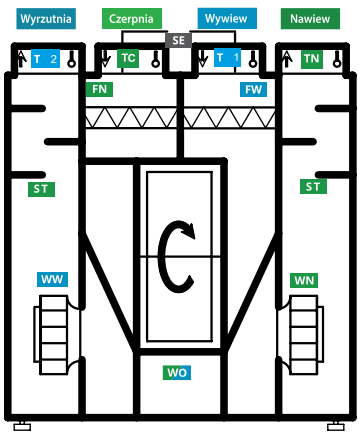

Ekozefir HomeLine2
RO-(...)-ULX

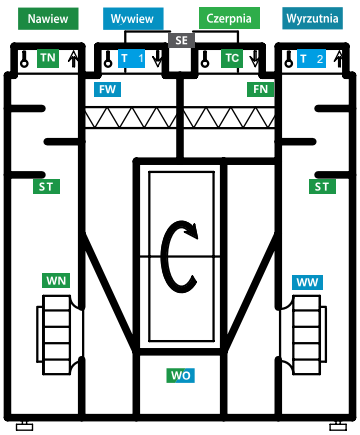

- **WN** - wentylator nawiewny
- **WW** - wentylator wywiewny
- **WO** - wymiennik obrotowy
- **FN** - filtr nawiewny
- **FW** - filtr wywiewny
- **SE** - skrzynka elektryczna
- **ST** - sekcja tłumienia
- **TN** - czujnik temperatury nawiewu
- **T 1** - czujnik temperatury wywiewu
- **TC** - czujnik temperatury czerpni
- **T 2** - czujnik temperatury wyrzutni